TAJIMA

防滑性ビニル床シート【ビュージスタ】 VIEWGISTA

2022年5月21日 発売 NEW

VG排水レール / VG排水ホルダーEX

VG排水レール

防カビ

エアコン室外機から流れ出る水の拡散を防止する排水用レール

VGD-1001 ホルダー VGH-1001

VGD-1002 ホルダー VGH-1002

VGD-1003 ホルダー VGH-1003

VGD-1004 ホルダー VGH-1004

VGD-1005 ホルダー VGH-1005

VGD-1006 ホルダー VGH-1006

VGD-1007 ホルダー VGH-1007

VGD-1008 ホルダー VGH-1008

※印刷のため色合いは現物と異なる場合があります。
※ビュージスタ（シート）との色番号対応表は裏面をご覧ください。

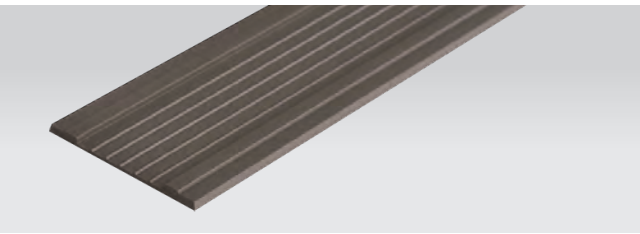

価　格（材料価格） 1,100円/m（税別）
寸　法：3.0mm（厚さ）×45mm（幅）×25m（長さ）
梱　包：25m巻/箱
重　量：3.4kg/箱
色番号：VGD-□□□□

- 対象下地：モルタル、コンクリート、ウレタン塗膜防水
- 接着剤：セメントVG/セメントEP20
- 継ぎ目：ビュージスタ溶接棒（熱溶接）

▪ 断面図（単位：mm）

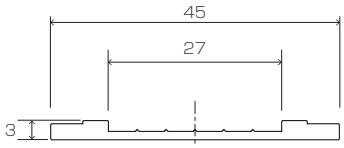

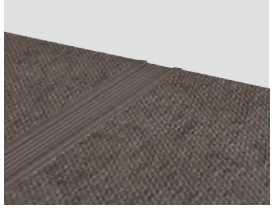

※水勾配は1/100以上で平滑に仕上げてください。
※熱水を流すと変形する場合があります。
※下地に不陸があると排水が滞留する場合があります。

VG排水ホルダーEX

防カビ

エアコン室外機の排水ホースを2本差しできる専用ホルダー

●排水ホースの2本差しができます。

価　格（材料価格） 12,000円/セット（税別）
寸　法：右図参照
梱　包：ホルダー20個
　　接着剤1個
重　量：0.3kg/セット
色番号：VGH-□□□□

▪ 形状（単位：mm）

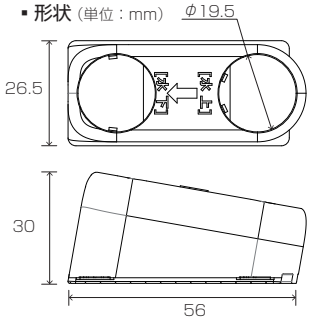

※色番号はVG排水レール末尾の色番号（4桁）を指定してください。（例：VGH-1001）
※VG排水レールとVG排水ホルダーEXは、ビュージスタとのセット販売となります。
※VG排水レール1本に対し、設置可能なVG排水ホルダーEXの数は1個です。
※VG排水レールとVG排水ホルダーEXはエアコン排水専用です。給湯機器の温熱水排水には使用しないでください。変色・変形の恐れがあります。
※外径18mmを超える排水ホースには使用できません。

販売終了品	・ビュージスタ ドレンEX……全品番 ・ビュージスタ ホルダーEX……全品番
販売終了日：2022年5月20日	

田島ルーフィング株式会社 https://tajima.jp